D2104V/D2105V/D2106V Boîtier de montage apparent

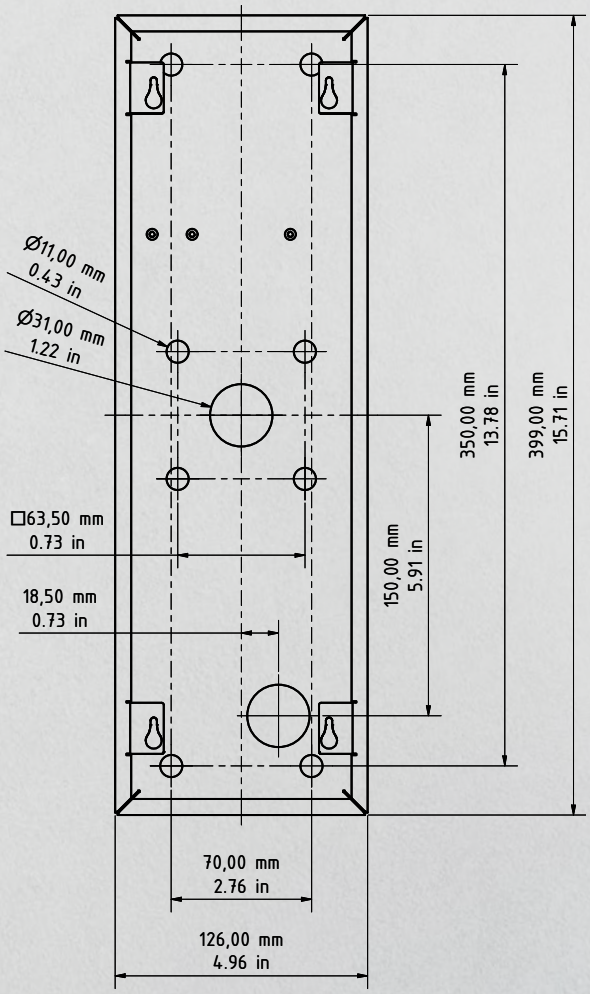

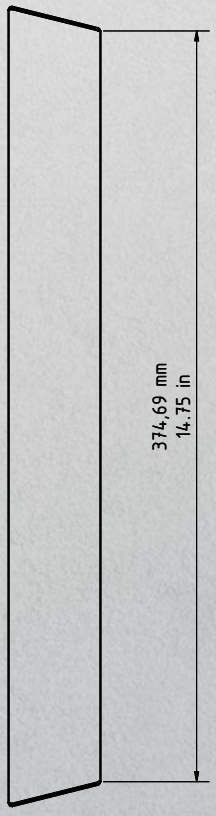

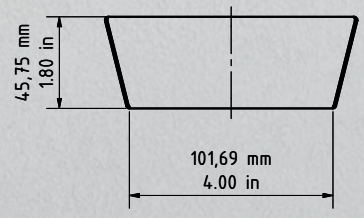

Sous réserve d'erreurs et d'omissions. | Dernière actualisation 07/2023 - Copyright © ASSA ABLOY – www.doorbird.com